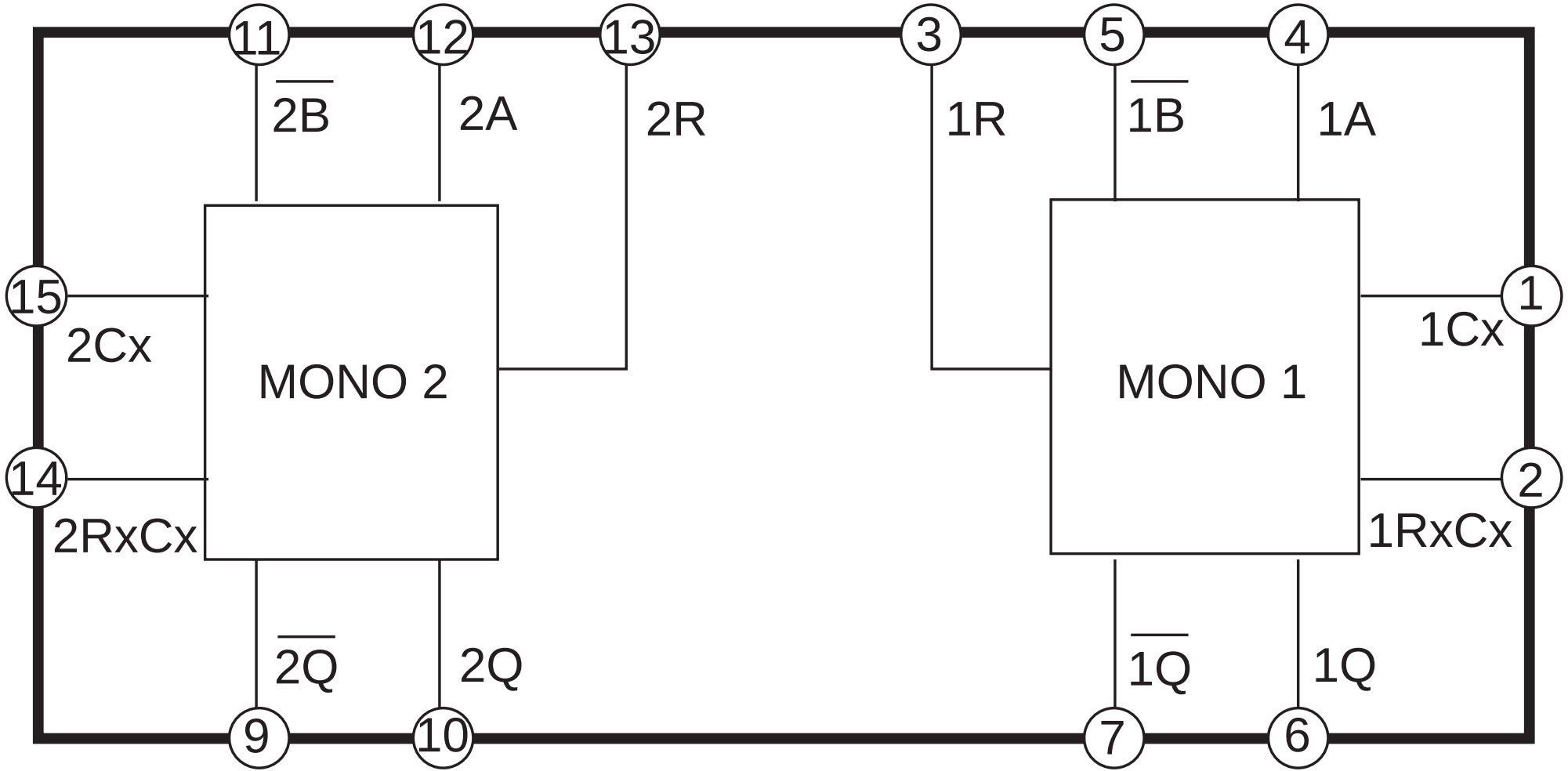
11
12
13
3
5
4
$\overline{2B}$
2A
2R
1R
$\overline{1B}$
1A
15
2Cx
MONO 2
MONO 1
1
1Cx
14
2RxCx
2
1RxCx
$\overline{2Q}$
2Q
$\overline{1Q}$
1Q
9
10
7
6